PY..SPY..

zone 1	zone 2	Ex d IIC Gb II2GD	-20°C
zone 21	zone 22	Ex tb IIIC Db II2GD	+55°C
PRESE - SPINE *SOCKETS - PLUGS*	T6	T 76°C	IP66

Le prese della serie PY sono provviste di sezionatore interbloccato con la spina ad essa sottesa, al fine di garantire, grazie alla rotazione e chiusura/apertura in apposita camera a prova di esplosione che contiene al suo interno l'eventuale deflagrazione in presenza di gas, la connessione del circuito elettrico solo dopo che la spina della serie SPY sia stata correttamente inserita nella sua sede e di garantirne l'estrazione solo dopo che il circuito elettrico sia stato elettricamente disconnesso. La gamma comprende prese bipolari + terra (PE); tripolari + terra (PE) e tripolari + neutro + terra (PE), con portate di corrente da 16A e dimensioni ridottissime, ad un massimo di 32A e tensioni da 20V sino ad un massimo di 690VAC e frequenza massima di 500Hz.
Queste prese sono utilizzabili in tutti gli ambienti che presentano atmosfera potenzialmente esplosiva e sono costruite in maniera da non permettere l'accoppiamento con le spine di tipo industriale.

PY series sockets are equipped with an interlocked disconnect switch with the plug positioned beneath. The rotary movement together with the closing/opening operations which occur inside a special explosion-proof chamber ensure any explosion in the presence of gas is contained. The electric circuit is connected only after the SPY series plug has been correctly inserted into its seat, and ensures it can only be removed once the electrical circuit has been disconnected. The range includes two pole sockets + earth (PE); three pole sockets + earth (PE) and three pole sockets + neutral + earth (PE), with a current capacities of 16A and reduced overall dimensions, up to a maximum of 32A. Voltages range from 20V to a maximum of 690VAC, with a maximum frequency of 500Hz. These sockets can be used in any environment with a potentially explosive atmosphere, and are manufactured so they cannot be used with industrial type plugs.

COSTRUZIONE PRESE—SPINE

CORPO PRESA In lega di alluminio a basso contenuto di rame completa di piedini per il fissaggio a parete e di tappo di chiusura alveoli a vite provvisto di catenella imperdibile.
COPERCHIO A vite, in lega di alluminio a basso contenuto di rame. Utilizzato per l'accesso e il collegamento elettrico della presa.
SPINA In lega di alluminio a basso contenuto di rame completa di ghiera di bloccaggio in materiale plastico con colore identificativo della tensione di utilizzo.
SPINOTTI In ottone con finitura di nichelatura.
GUARNIZIONE Siliconica resistente agli acidi, agli idrocarburi ed alle alte temperature, collocata tra corpo e coperchio.
VERNICIATURA Poliestere Ral 7035 (Grigio luce).
IMBOCCHI Uno superiore ed uno inferiore Ø 1" o 3/4".

CONSTRUCTION SOCKEYS—PLUG

SOCKET BODY Low copper content aluminium alloy, complete with wall fastening lugs and threaded socket closure cap attached to body with a safety chain.
LID Screw fastened, aluminium alloy with low copper content. Used to access socket and make electrical connection.
PLUG Low copper content aluminium alloy, complete with colour coded plastic lock rings to identify the mains power supply voltage.
PINS Nickel-plated brass.
GASKEYS Acid, hydrocarbon and high temperature resistant silicon positioned between the body and the lid Adhesive affixed to external surface.
COATING Polyester RAL 7035 (Light grey).
HOLE One upper and one lower Ø 1" or 3/4".

La peculiarità di queste prese è quella di essere equipaggiabile con spine di corrente, serie SPY, le quali hanno la possibilità di essere utilizzate anche sulle prese di corrente del tipo stagno industriale.
Infatti, il posizionamento dei pin di fase e terra e la ghiera colorata, che rispettano la codifica colore prevista dalla norma IEC/EN 60309-2 per le prese e spine di tipo industriale, le contraddistingue in funzione della tensione di alimentazione e della corrente di utilizzo.

These sockets are unique in that they can be equipped with SPY series plugs which can also be used with industrial solder type sockets.
In fact, the position of the phase and earth pins, together with the coloured lock rings which comply with the
colour code required by IEC/EN 60309-2 for industrial sockets and plugs, identify them according to the power supply voltage and current used.

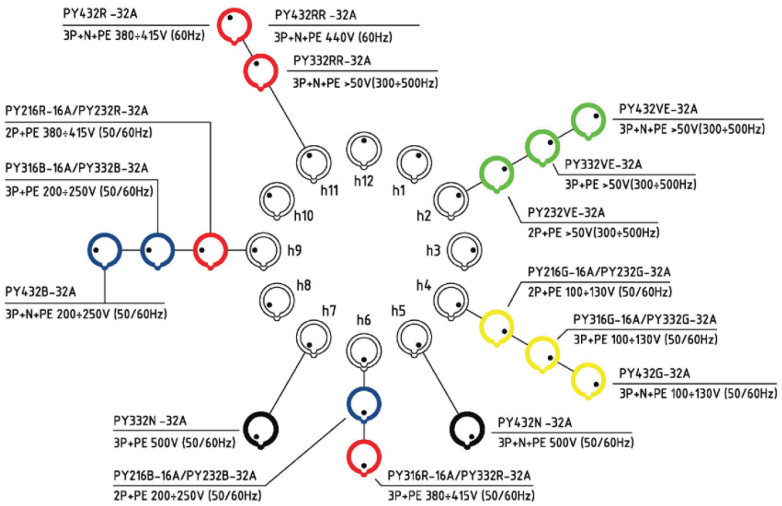

Per una maggior comprensione, riportiamo il diagramma di posizionamento pin di terra (PE) e relative colorazioni, in accordo alla normativa IEC/EN 60309-2, per tensioni di impiego maggiori di 50V.

For a better understanding, we have included the earth pin (PE) positioning drawing and relative colours, in compliance with IEC/EN 60309-2, for voltages greater than 50V.

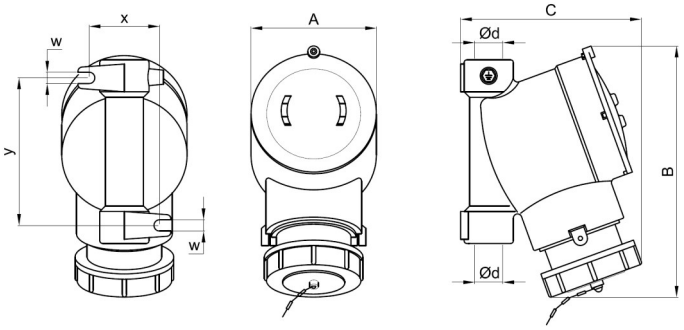

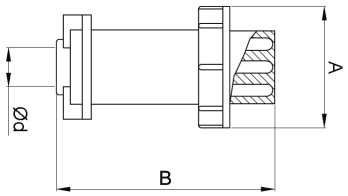

MODEL	DIMENSIONS (mm)							WEIGHT (Kg)
	A	B	C	y	x	w	Ø d	
PY..16..	Ø 90	165	135	104	50	8	3/4" ISO7/1	1.7
PY..32..	Ø 120	240	175	140	80	8	1" ISO7/1	2.1
SPY..16..	Ø 66	116	-	-	-	-	3/4" ISO7/1	0.3
SPY..32..	Ø 92	145	-	-	-	-	1" ISO7/1	0.6

Kroma mec S.r.l.

CORRENTE NOMINALE	NUMERO POLI	FREQUENZA Hz	TENSIONE NOMINALE Vac	DISPOSIZIONE	PESO (Kg)	CODICE PRESA	CODICE SPINA
16 A	2P + ⏚	50 / 60	200 / 250	6h	1,70	PY216B	SPY216B
	2P + ⏚	50 / 60	100 / 130	4h	1,70	PY216G	SPY216G
	2P + ⏚	50 / 60	20 / 25	5h	1,70	PY216V	SPY216V
	2P + ⏚	50 / 60	380 / 415	9h	1,70	PY216R	SPY216R
	2P + ⏚	50 / 60	40 / 50	12h	1,70	PY216BI	SPY216BI
	3P + ⏚	50 / 60	200 / 250	6h	1,70	PY316B	SPY316B
	3P + ⏚	50 / 60	100 / 130	4h	1,70	PY316G	SPY316G
	3P + ⏚	50 / 60	20 / 25	5h	1,70	PY316V	SPY316V
	3P + ⏚	50 / 60	380 / 415	6h	1,70	PY316R	SPY316R
32 A	2P + ⏚	50 / 60	200 / 250	6h	2,10	PY232B	SPY232B
	2P + ⏚	50 / 60	40 / 50	12h	2,10	PY232BI	SPY232BI
	2P + ⏚	50 / 60	100 / 130	4h	2,10	PY232G	SPY232G
	2P + ⏚	50 / 60	380 / 415	9h	2,10	PY232R	SPY232R
	2P + ⏚	50 / 60	20 / 25	5h	2,10	PY232V	SPY232V
	2P + ⏚	50 / 60	50	2h	2,10	PY232VE	SPY232VE

CORRENTE NOMINALE	NUMERO POLI	FREQUENZA Hz	TENSIONE NOMINALE Vac	DISPOSIZIONE	PESO (Kg)	CODICE PRESA	CODICE SPINA
	3P + ⏚	50 / 60	200 / 250	9h	2,10	PY332B	SPY332B
	3P + ⏚	50 / 60	100 / 130	4h	2,10	PY332G	SPY332G
	3P + ⏚	50 / 60	500	7h	2,10	PY332N	SPY332N
	3P + ⏚	50 / 60	380 / 415	6h	2,10	PY332R	SPY332R
	3P + ⏚	50 / 60	440	11h	2,10	PY332RR	SPY332RR
	3P + ⏚	50 / 60	20 / 25	5h	2,10	PY332V	SPY332V
32 A	3P + ⏚	50 / 60	50	2h	2,10	PY332VE	SPY332VE
	3P + N + ⏚	50 / 60	200 / 250	9h	2,10	PY432B	SPY432B
	3P + N + ⏚	50 / 60	100 / 130	4h	2,10	PY432G	SPY432G
	3P + N + ⏚	50 / 60	500	7h	2,10	PY432N	SPY432N
	3P + N + ⏚	50 / 60	380 / 415	6h	2,10	PY432R	SPY432R
	3P + N + ⏚	50 / 60	440	11h	2,10	PY432RR	SPY432RR
	3P + N + ⏚	50 / 60	50	2h	2,10	PY432VE	SPY432VE